iER50-2700-00

设备面安装尺寸
Equipment mounting face dimension
视图比例1:6
View Scale 1:6

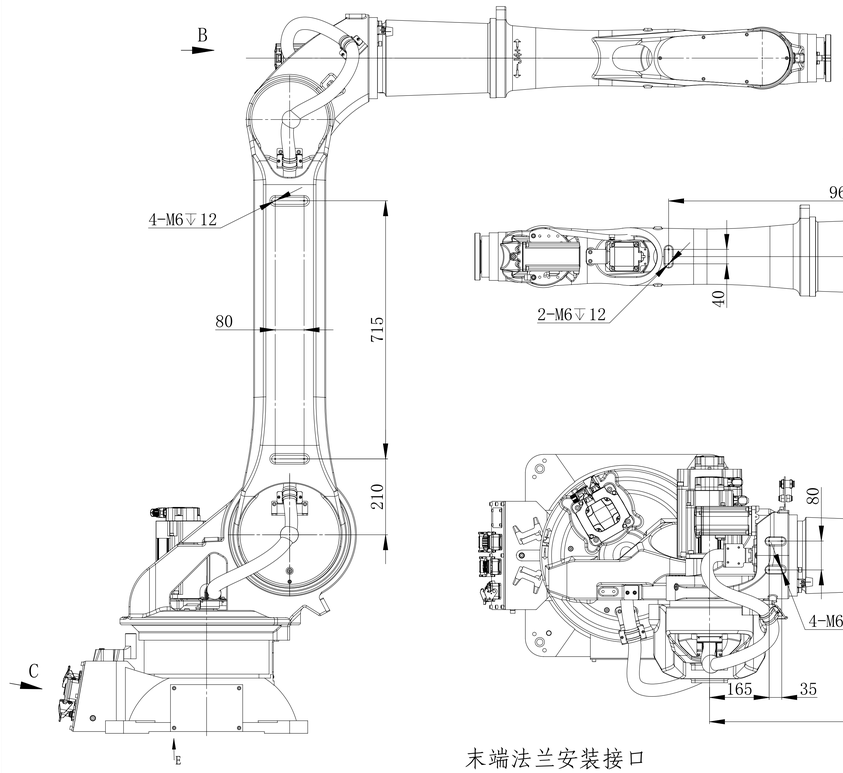

视图 A
1 : 6
View A
1:6

视图 B
1 : 2
View B
1:2

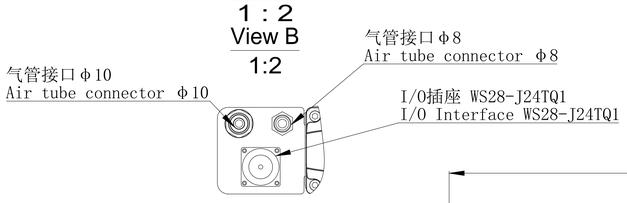

视图 C
1 : 4
View C
1:4

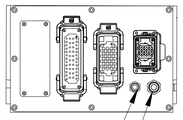

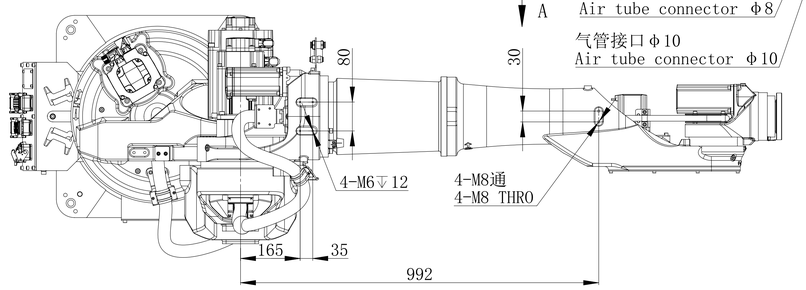

末端法兰安装接口
End flange mounting dimension
视图比例1:1.5
View Scale 1:1.5

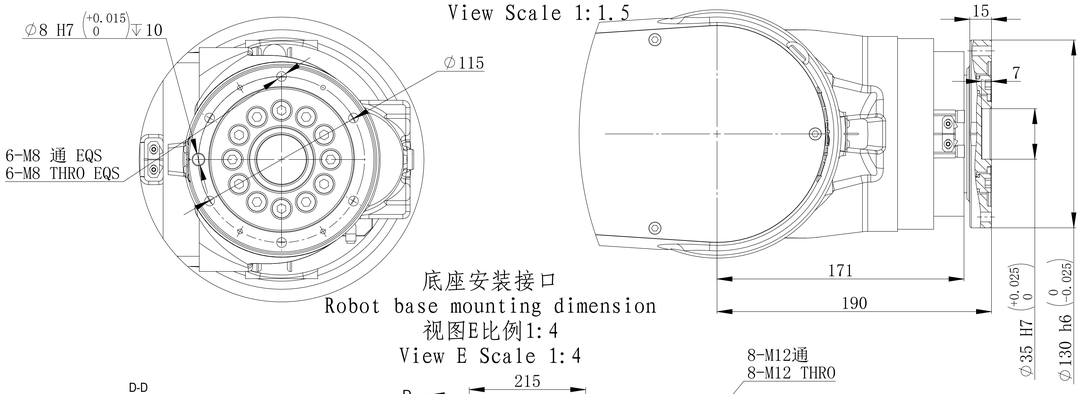

底座安装接口
Robot base mounting dimension
视图E比例1:4
View E Scale 1:4

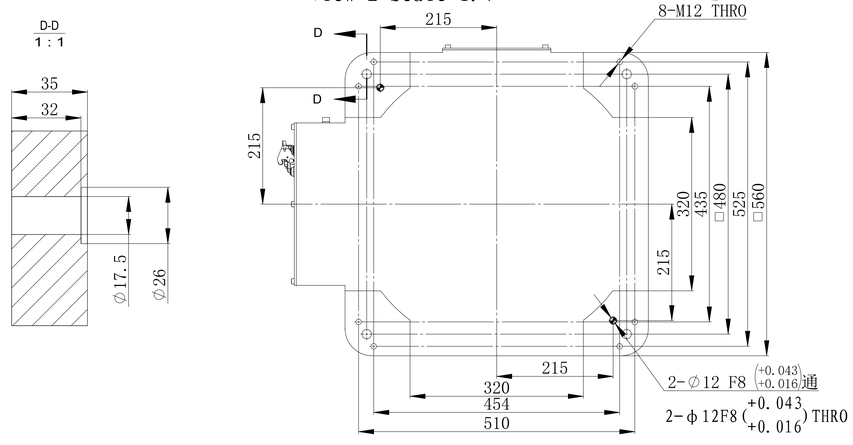

动作范围图
Motion range

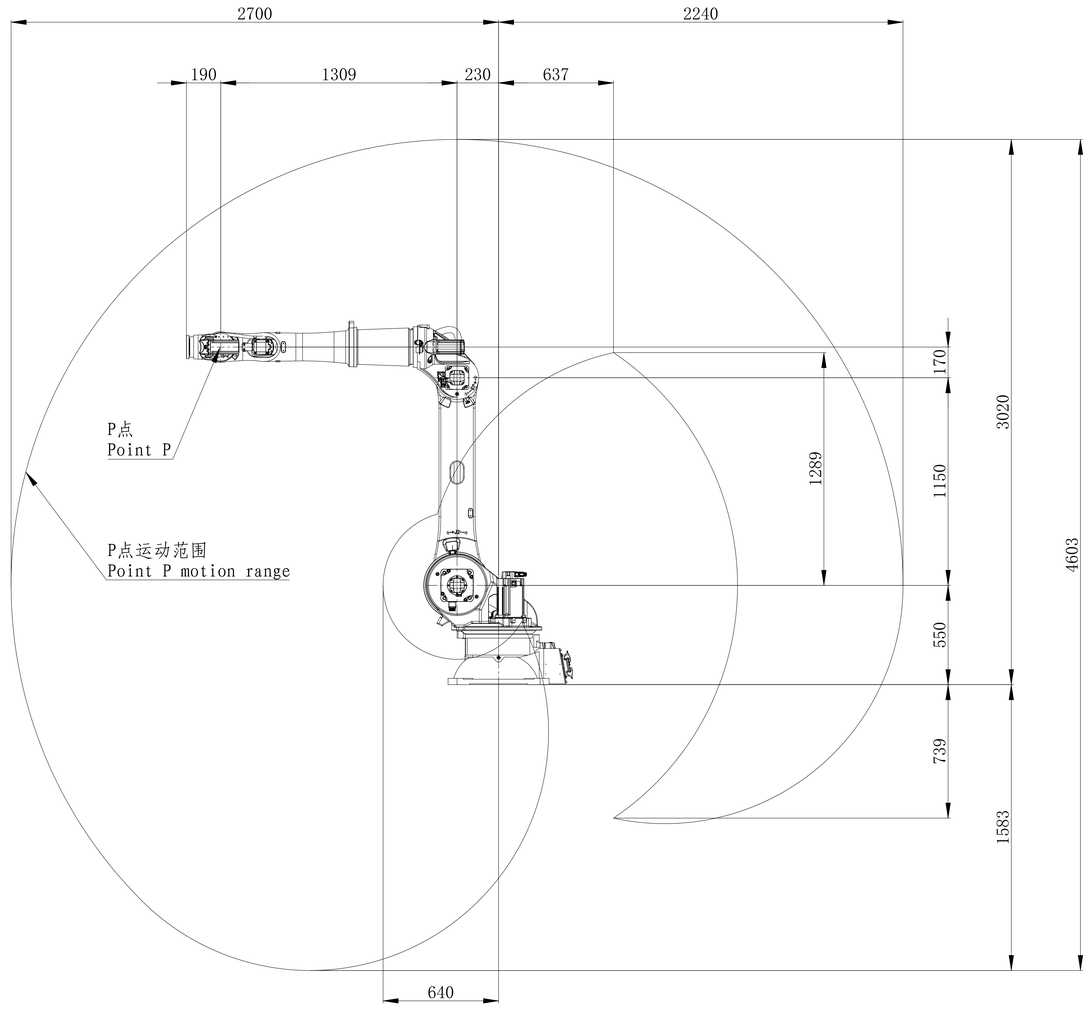

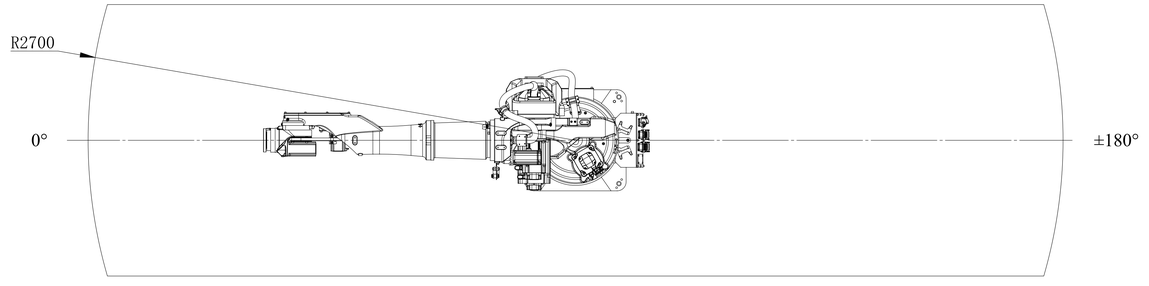

图幅 SIZE	比例 SCALE	南京埃斯顿机器人工程有限公司 ESTUN Robotics Co.,Ltd
A0	1:9	运动空间包络图 Motion space envelop diagram
共1页 第1页 SHEET 1 OF 1		iER50-2700-00

借用件登记
描图
校描
旧底图总号
签字
日期